Beams & Plasmas
Лаборатория вакуумных технологий плюс

ЭЛЕКТРОННАЯ ПУШКА ЭЛИ-279

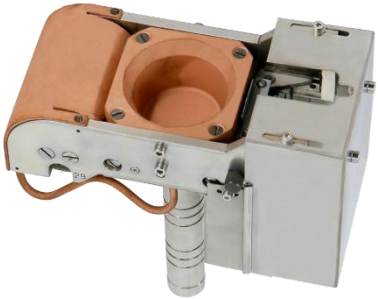

ООО "Лаборатория вакуумных технологий плюс" разрабатывает и выпускает электронные пушки по индивидуальным заказам и в серийном исполнении.

Пушки серии ЭЛИ-279 это доступный современный аналог, которым можно заменить устаревшие и выработавшие свой ресурс пушки используемые в установках "ОРАТОРИЯ-9"(СССР).

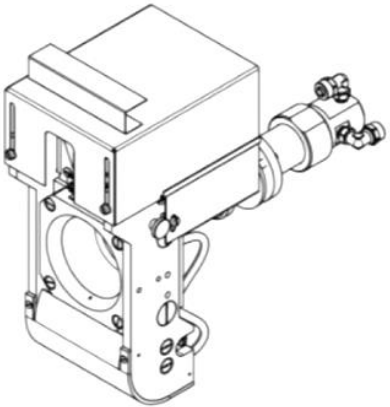

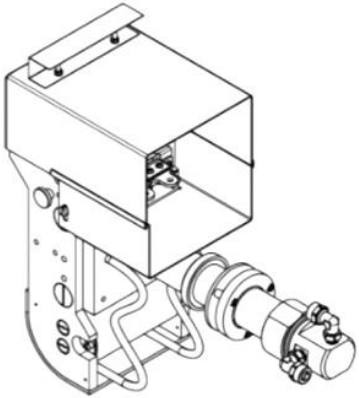

ЛКМК.279.00.00.00

Beams & Plasmas
Лаборатория вакуумных технологий плюс

ЭЛЕКТРОННАЯ ПУШКА ЭЛИ-279

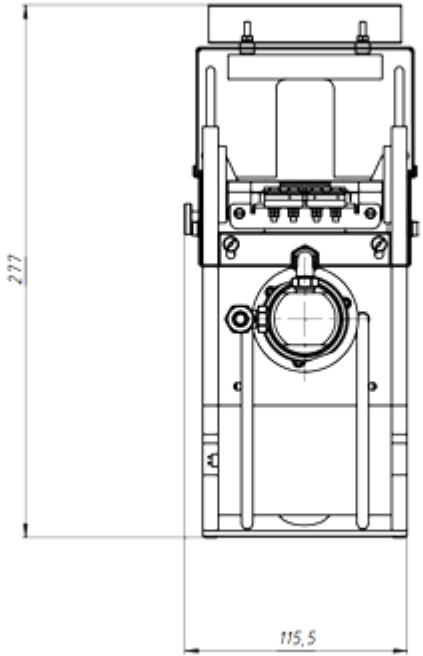

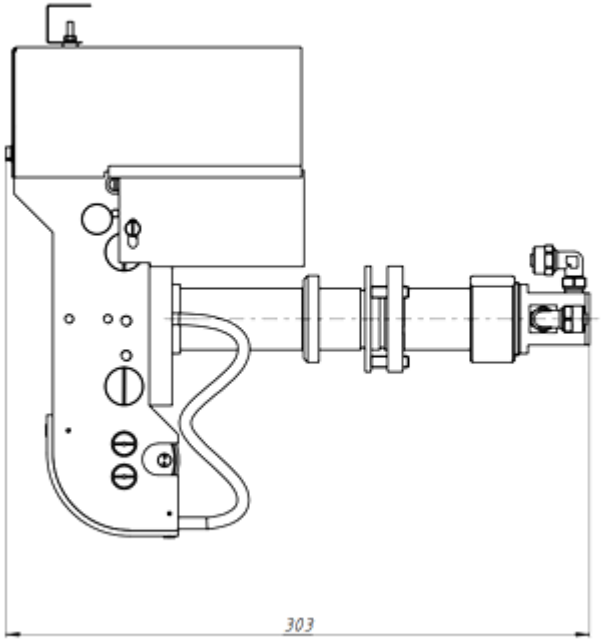

ЛКМК.279.00.00.00